Regione Autonoma della Sardegna

Assessorato dell'Agricoltura e Riforma Agro-Pastorale

CONSORZIO DI BONIFICA DELL'ORISTANESE
ORISTANO

PROGETTO ESECUTIVO

CUP - CAT. P0418

Interventi di manutenzione straordinaria per la messa in sicurezza dello sbarramento collinare in localita' "Mura Cabonis" in agro di Milis

Elaborato: Camera di manovra diga
Armatura e ferri

All. 13.4

n° prog.

Coordinatore per la progettazione
ing. Massimo Sanna

V.il Resp. del procedimento
ing. Roberto Sanna

Gruppo di progettazione
Studio Chiarini Associati
ing. Gian Luca Zuddas
geol. Simone Manconi
ing. Andrea Murranca

Scala 1:20

Data giugno 2021

Rev. 2

Chiarini Associati
Ingegneria civile e ambientale

CBO

Studio di geologia tecnica
dott. geol. Simone Manconi

PIANTA

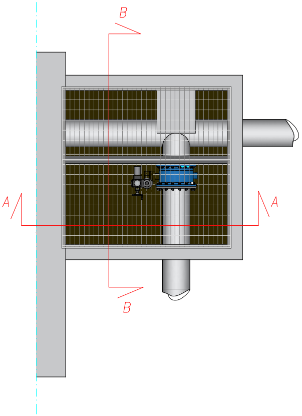

SEZIONE A-A
– quote –

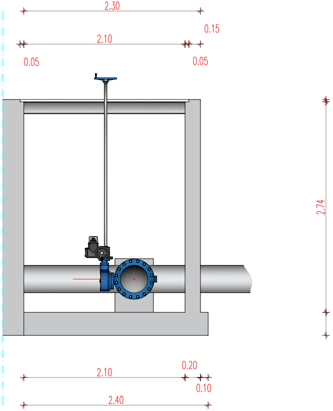
2.30
0.15
2.10
0.05
0.05
2.74
0.20
2.10
0.10
2.40

SEZIONE B–B
– quote –

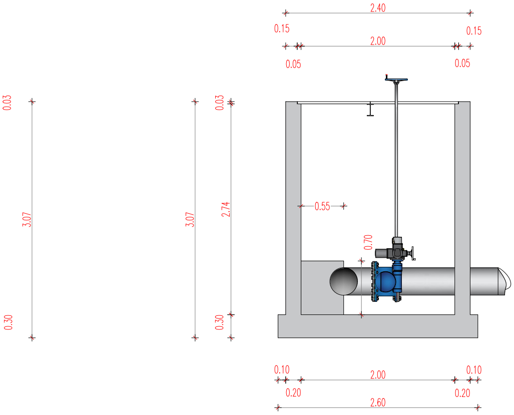
2.40
0.15
0.15
2.00
0.05
0.05
0.03
3.07
0.30
3.07
0.03
2.74
0.30
0.55
0.70
0.10
0.10
2.00
0.20
0.20
2.60

PIANTA FONDAZIONI
– armatura ferri –

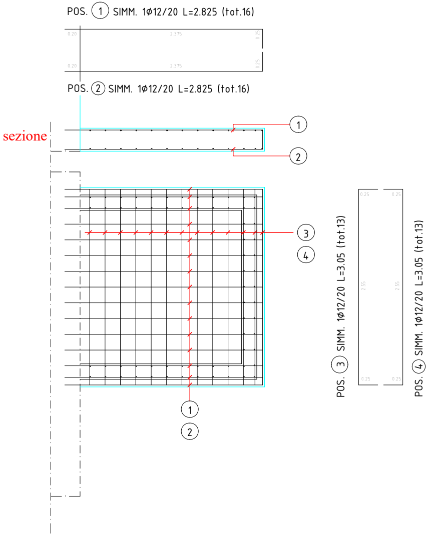
POS. ① SIMM. 1ø12/20 L=2.825 (tot.16)
0.20
2.375
0.25
0.20
2.375
0.25
POS. ② SIMM. 1ø12/20 L=2.825 (tot.16)
sezione
①
②
③
④
①
②
POS. ③ SIMM. 1ø12/20 L=3.05 (tot.13)
0.25
0.25
2.55
2.55
0.25
0.25
POS. ④ SIMM. 1ø12/20 L=3.05 (tot.13)

SEZIONE MURI

– armatura ferri verticali –

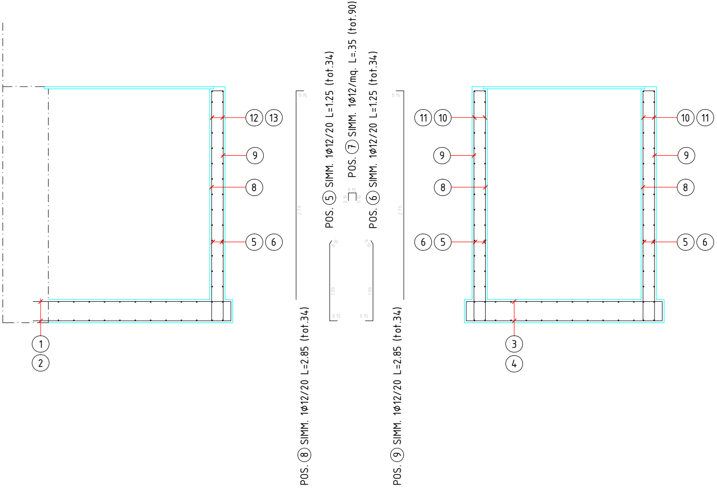

POS. ⑧ SIMM. 1φ12/20 L=2.85 (tot.34)
POS. ⑤ SIMM. 1φ12/20 L=1.25 (tot.34)
POS. ⑦ SIMM. 1φ12/mq. L=.35 (tot.90)
POS. ⑥ SIMM. 1φ12/20 L=1.25 (tot.34)
POS. ⑨ SIMM. 1φ12/20 L=2.85 (tot.34)
0.15
2.70
1.00
0.10
⑫ ⑬
⑨
⑧
⑤ ⑥
① ②
⑪ ⑩
⑨
⑧
⑥ ⑤
⑩ ⑪
⑨
⑧
⑤ ⑥
③ ④

SEZIONE MURI

– armatura ferri orizzonta

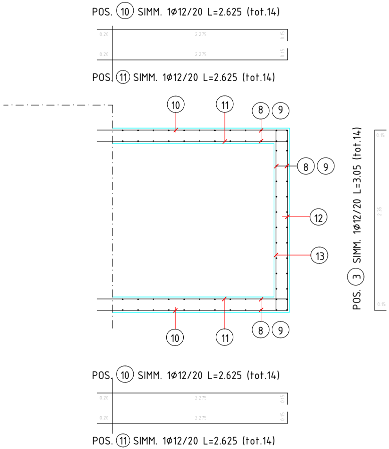

POS. ⑩ SIMM. 1φ12/20 L=2.625 (tot.14)
0.20
2.275
0.15
POS. ⑪ SIMM. 1φ12/20 L=2.625 (tot.14)
⑩
⑪
⑧ ⑨
⑧ ⑨
⑫
⑬
⑩
⑪
⑧ ⑨
POS. ③ SIMM. 1φ12/20 L=3.05 (tot.14)
2.35
0.15
POS. ⑩ SIMM. 1φ12/20 L=2.625 (tot.14)
POS. ⑪ SIMM. 1φ12/20 L=2.625 (tot.14)

li –

0.15
2.35
0.15
POS. ④ SIMM. 1ϕ12/20 L=3.05 (tot.14)

ORSOGRILL
– quote –

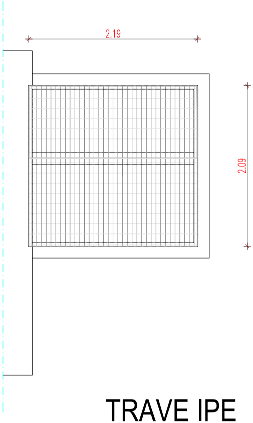

TREVE IPE doppio T
– 160 x 82 –

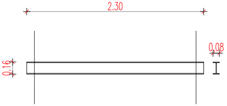

TRAVE IPE

IPE	h mm	b mm	a mm	e mm	r mm	Peso kg	sezione cmq.
160	160	82	5	7,4	9	15,8	20,09